HMD

Magnetdriven centrifugalpump, modell GS

Användningsområden

GS-pumparna är en tätningslös centrifugalpump lämplig att använda då läckage från tätningar ej kan accepteras. Exempel på vätskor där GS med fördel kan användas är:

- Syror
- Kolväten
- Aggressiva vätskor
- Lutar
- Flytande gaser
- Explosiva, giftiga eller dyra vätskor

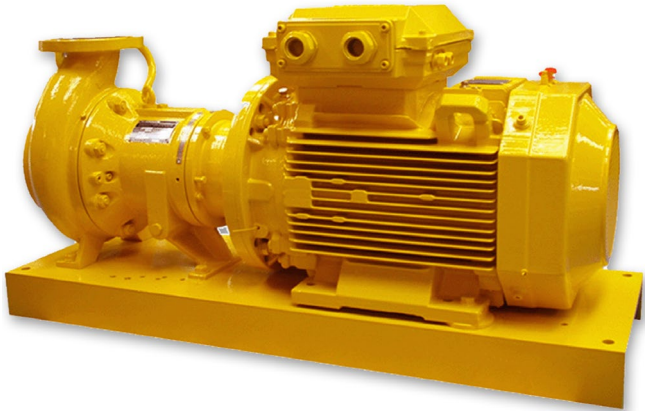

Utförande

Ett mångsidigt utbud av pumpar för ett brett spektrum av driftsfall med ett minimum av modeller och maximal utbytbarhet av komponenter. Pumpserien omfattar GSA (ANSI-standard) och GSI (ISO-standard). Alternativt kan pumputförande GSL erhållas för temperaturer ned till –100 °C.

GS-pumpens munstycksinsug är konstruerad enligt standard API 610 – en standard som är överlägsen ISO 5199 för jämförbara enheter. (Alla metallpumpar från HMD konstrueras med insug som uppfyller API 610). GSA- och GSI-pumparna täcker ett flödesområde som är uppdelade i tre ramstorlekar, 0, 1 och 2. Pumparna kan erhållas med ett flertal synkront drivna magnetkopplingar som väljs beroende på driftfall.

Utmärkande drag

- **Vertikalt utförande möjligt**
- **Tätningslös:** Minimerar underhållet och alla därmed associerade kostnader och eliminerar potentiella läckage, vilket är viktigt vid pumpning av farliga, frätande eller dyra pumpmedier.
- **Utbytbara komponenter:** För maximal bekvämlighet och minimal lagerhållning av reservdelar, utbildning av driftspersonal, etc.
- **Högeffektiv hydraulisk prestanda:** Utformad för att garantera maximalt flöde och största uppfordringshöjd i alla serier.
- **Många konstruktionsmaterial:** För stort urval av driftsfall.
- **Helt innesluten pumphuspackning:** Eliminerar risken att packningen pressas ut.
- **Olika anslutningsmöjligheter:** Så att sug- och tryckflänsar kan väljas efter önskemål.
- **Pumphus i ett stycke / Isolationskåpa / Hölje**

Teknisk data

Flöde:	Upp till 400 m³/h
Uppfordringshöjd:	Upp till 140 mvp
Tryckklass:	Upp till PN16
Temperaturområde:	-40 °C till +260 °C
Viskositet:	30 cSt (200 cSt i specialutförande)
Fasta partiklar:	5% konc. Och max. 150 µm utan filter

Material

STANDARD

Pumphus:	Syrafast stål
Pumphjul:	Syrafast stål
Isolationskåpa:	Syrafast stål
Glidlager:	Kiselkarbid

Alternativt kan pumpar av Alloy 20, Alloy C eller Alloy B erhållas med tätningar av PTFE.

Se även stycklista på sista sidan i broschyren för information om material i övriga pumpdelar

Alternativa tillval

För att ytterligare utöka användningsmöjligheterna för våra tätningslösa pumpar, erbjuder vi en rad standardtillval för att garantera att pumparna uppfyller dina krav. Exempel på sådana är:

- Kortkopplade pumpar: Flänsmonterade eller fotstöd
- Fristående montering: Fotmontage eller bottenplatta
- Mantlat pumphus
- Sekundär inneslutning: via gastätning
- Partikelhantering: Ledningsfilter, enkel & duplexfilter, eller magnetfilter

ZANDER & INGESTRÖM

A PART OF CHRISTIAN BERNER

Modell GS, ram 0, 1 och 2

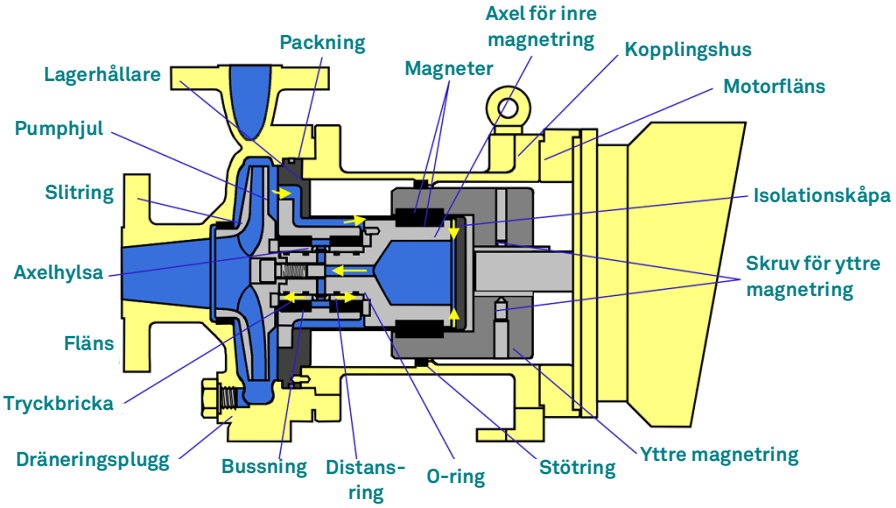

Ram 0

Ram 1

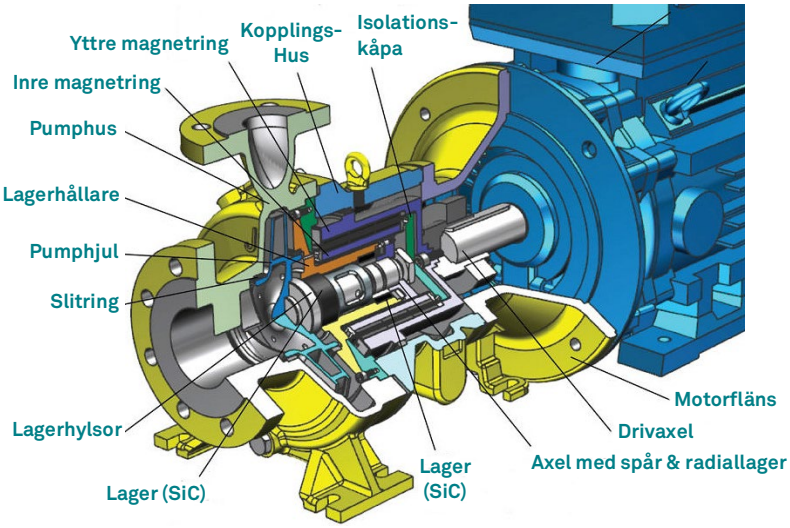

Ram 2

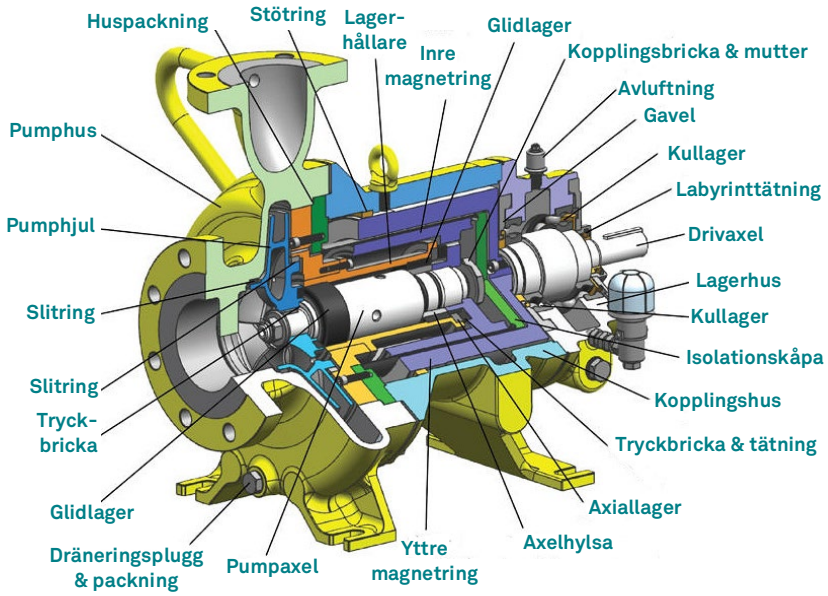

ZANDER & INGESTRÖM
A PART OF CHRISTIAN BERNER

Urvalsdiagram, pumpar, ram 0

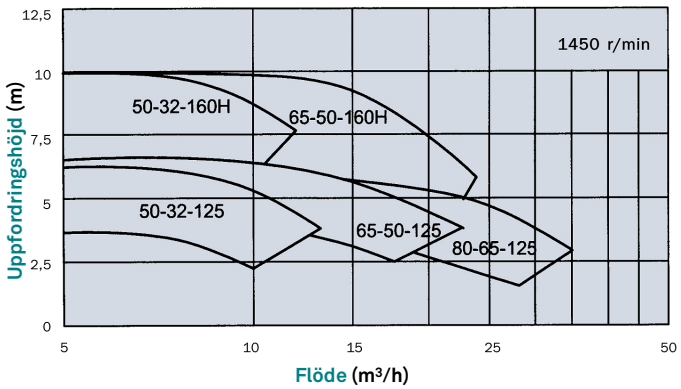

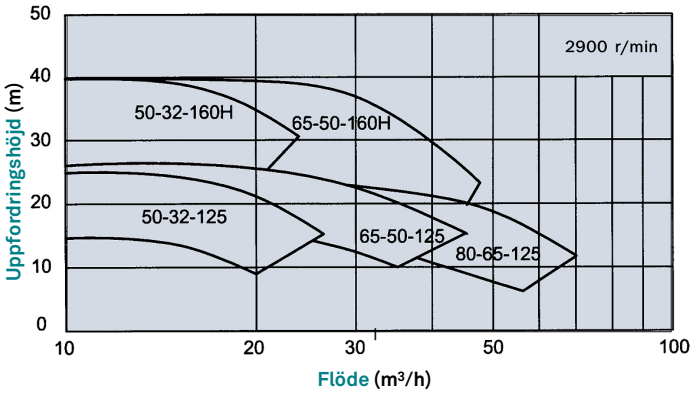

Stycklista och material, ram 0

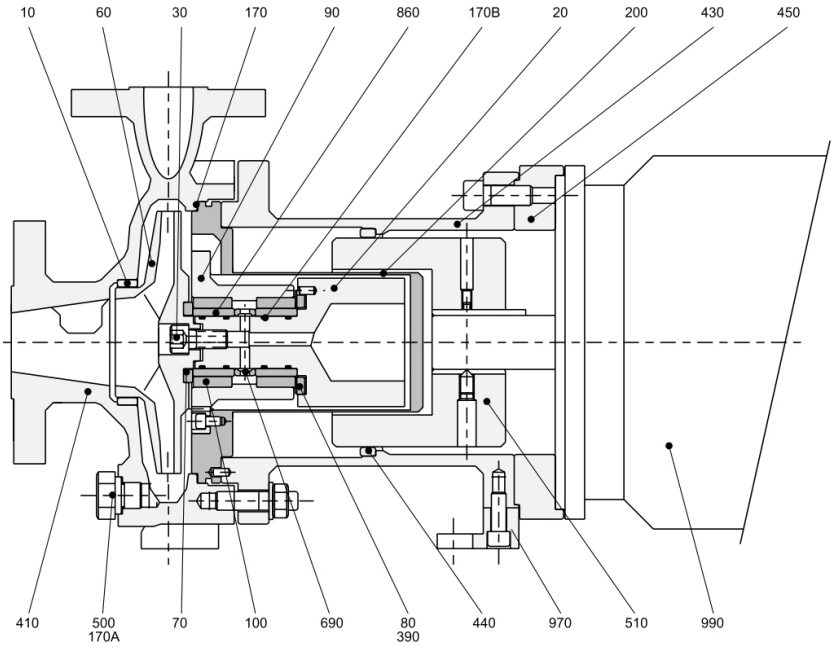

POS	BENÄMNING	MATERIAL	POS	BENÄMNING	MATERIAL
10	Slitring	Syrafast stål	**390**	Stödpackning	Grafit & SS
20	Axel / Inre magnetring	Syrafast stål	**410**	Pumphus	Syrafast stål
30	Hjulskruv	Syrafast stål	**430**	Kopplingshus	Segjärn
60	Pumphjul	Syrafast stål	**440**	Stötring	Fosforbrons
70	Tryckbricka	Kiselkarbid	**450**	Motorfläns	Kolstål
80	Tryckbricka	Kiselkarbid	**500**	Dräneringsplugg	Syrafast stål
90	Lagerhållare	Syrafast stål	**510**	Yttre magnetring	Kolstål
100	Glidlager	Kiselkarbid	**690**	Distansring	Syrafast stål
170	Packning	CSF / PTFE	**860**	Axelhylsa	Kiselkarbid
170A	Packning	CSF / PTFE	**970**	Fot, kopplingshus	Segjärn
170B	O-ring	Viton A / PFR	**990**	Elmotor	
200	Isolationskåpa	Syrafast stål			

ZANDER & INGESTRÖM
A PART OF CHRISTIAN BERNER

Urvalsdiagram, pumpar, ram 1 och 2

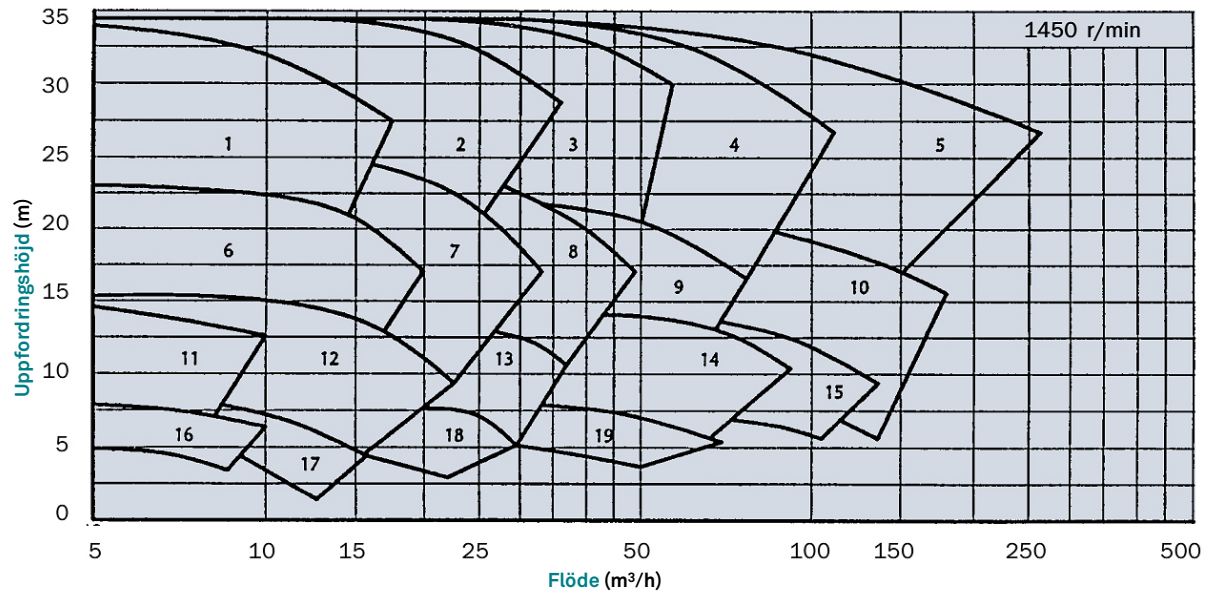

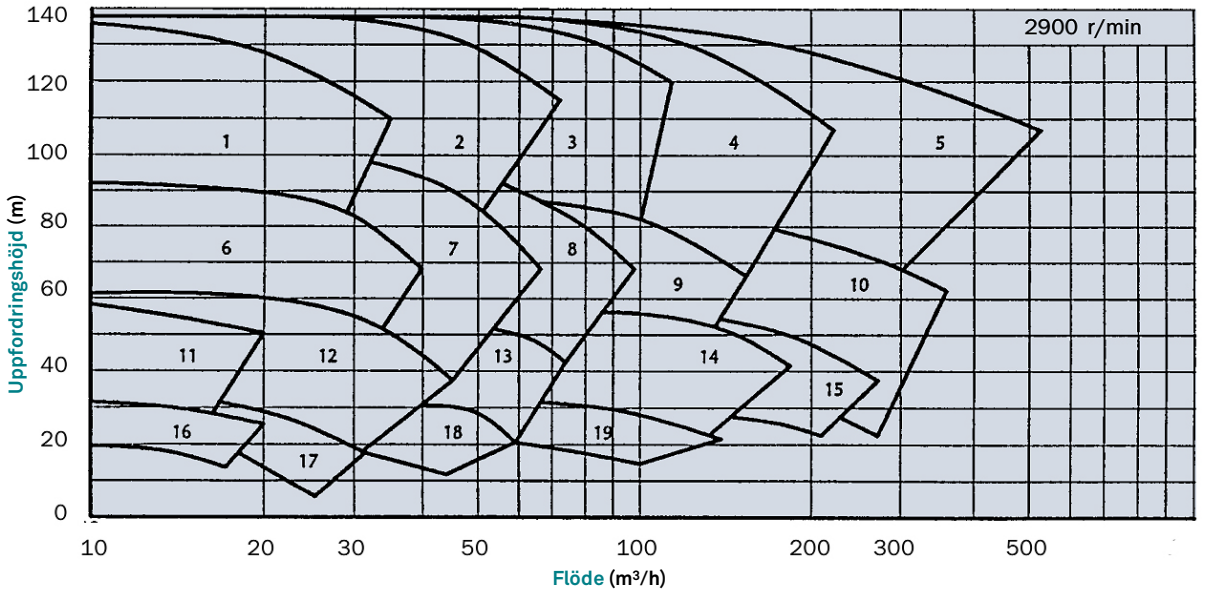

Pumpstorlekar (GSI), ram 1 och 2

RAM 1		RAM 2		RAM 2	
Pumpkurva	GSI-pump	Pumpkurva	GSI-pump	Pumpkurva	GSI-pump
	50 – 32 – 200	1	50 – 32 – 315	8	80 – 50 – 250
12	65 -40 – 200H	2	65 – 40 – 315	9	100 – 65 – 250H
13	80 – 50 – 200	3	80 – 50 – 315	10	125 – 100 – 250
16	50 – 32 – 160H	4	100 – 65 – 315	14	100 – 65 – 200H
17	65 – 50 – 160H	6	50 – 32 – 250	15	125 – 80 – 200H
18	80 – 65 – 160	7	65 – 50 – 250	19	100 – 80 – 160

Stycklista och material, ram 1 och 2

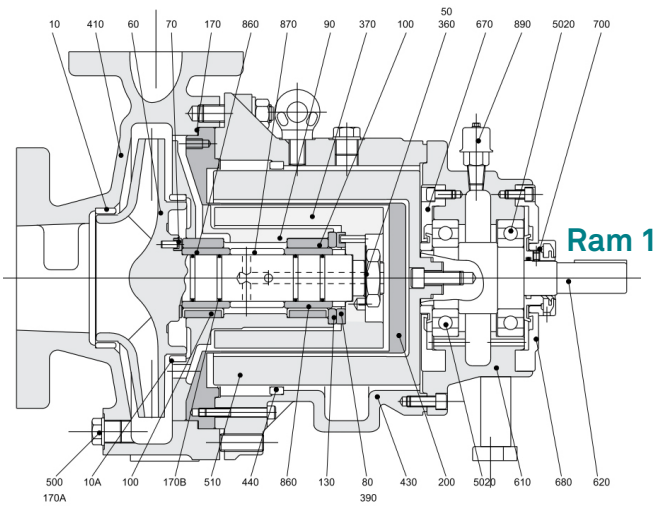

Ram 1

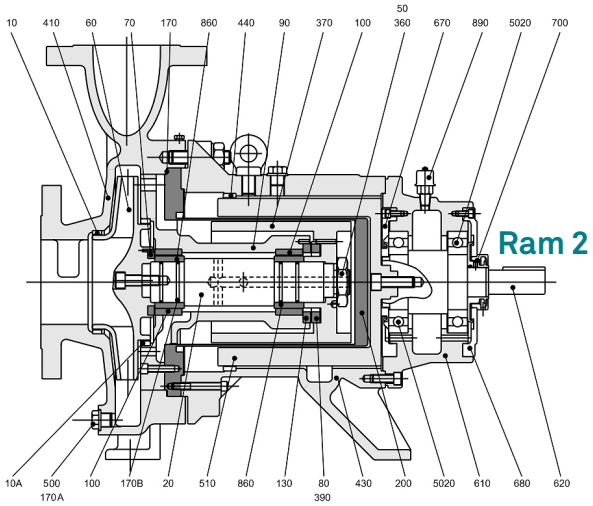

Ram 2

POS	BENÄMNING	MATERIAL	POS	BENÄMNING	MATERIAL
10	Slitring	Syrafast stål	**390**	Stödpackning	Grafit & SS
10A	Slitring	Syrafast stål	**410**	Pumphus	Syrafast stål
50	Bricka, koppling	Syrafast stål	**430**	Kopplingshus	Segjärn
60	Pumphjul	Syrafast stål	**440**	Stötring	Fosforbrons
70	Tryckbricka	Kiselkarbid	**500**	Dräneringsplugg	Syrafast stål
80	Tryckbricka	Kiselkarbid	**510**	Yttre magnetring	Kolstål
90	Lagerhållare	Syrafast stål	**610**	Lagerhus	Segjärn
100	Glidlager	Kiselkarbid	**620**	Drivaxel	Kolstål
130	Tryckring	Kiselkarbid	**670**	Inre gavel	Kolstål
170	Packning	CSF / PTFE	**680**	Yttre gavel	Kolstål
170A	Packning	CSF / PTFE	**700**	Labyrinttätning	Mässing
170B	O-ring	Viton A / PFR	**700A**	Sekundärtätning (visas ej)	Upphovsskyddat
200	Isolationskåpa	Alloy C & SS	**860**	Axelhylsa	Kiselkarbid
360	Kopplingsmutter	Syrafast stål	**890**	Avluftning	Syrafast stål
370	Inre magnetring	Syrafast stål	**5020**	Kullager	Stål

Mått, ram 0 (mm)

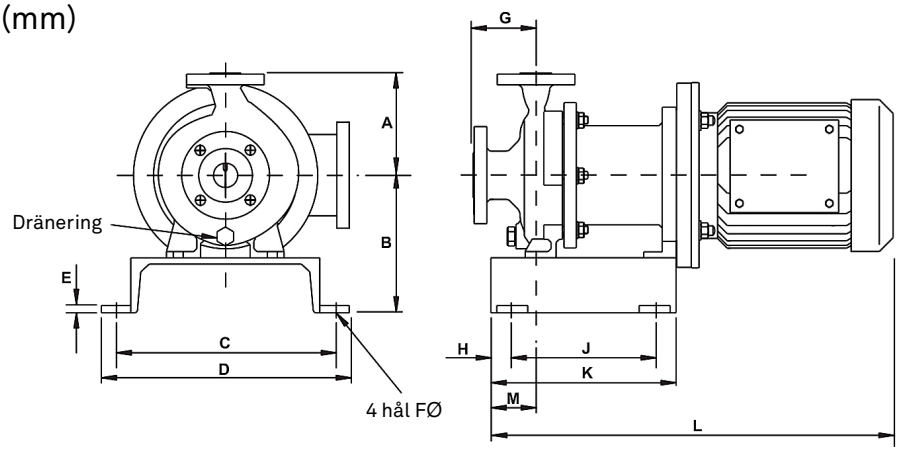

Pump	A	B	C	D	E	FØ	G	H	J	K	M
50-32-125	140	221	350	400	12	14	80	34	230	306	73
65-50-125	140	221	350	400	12	14	80	34	230	306	73
80-65-125	140	221	350	400	12	14	100	34	230	306	73
50-32-160H	160	221	350	400	12	14	80	34	230	306	73
65-50-160H	160	221	350	400	12	14	80	34	230	306	73

Motorram	L
80-90	529
100-112	594
132	681
160	827

ZANDER & INGESTRÖM

A PART OF CHRISTIAN BERNER

Mått, ram 1 och 2 (mm)

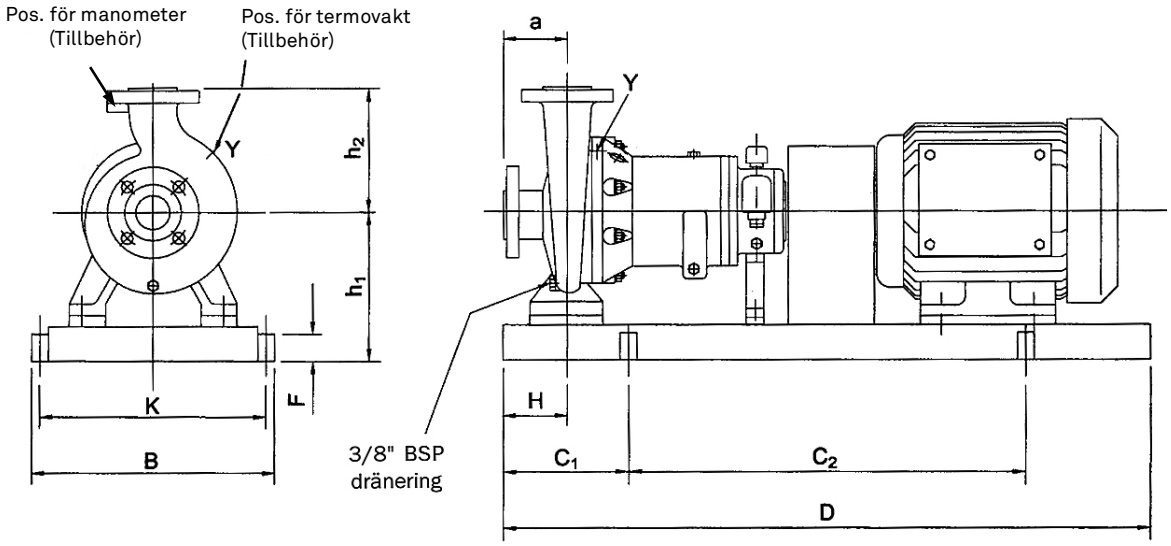

Ram 1

	Spacerkoppling med mellanstycke					h_2									
Pump	Sugsida	Trycksida	a	h_2	H	90S	90L	100L	112M	132S	132M	160M	160L	180M	180L
50-32-160	50	32	80	160	60	252	252	252	252	265	265				
50-32-200	50	32	80	180	60	252	252	252	252	265	265	265			
65-50-160	65	50	80	160	60	252	252	252	252	265	265	265	265		
Bottenplatta	–					N3				N5					
65-40-200	65	40	100	180	60	252	252	252	252	265	265	265	265	265	
80-65-160	80	65	100	189	60	252	252	252	252	265	265	265	265	265	265
80-50-200	80	50	100	200	60	252	252	252	252	265	265	265	265	265	265
Bottenplatta	–					N3				N5					

Ram 2

	Spacerkoppling med mellanstycke					h_2									
Pump	Sugsida	Trycksida	a	h_2	H	132S	132M	160M	160L	180M	180L	200L	225S	250	280
50-32-250	50	32	100	225	75	340	340	360	360	360	360	380	380		
50-32-315	50	32	100	225	75	340	340	360	360	360	360	380	380	400	400
65-40-250	65	40	100	225	75	340	340	369	360	369	360	360	360	380	380
65-40-315	65	40	125	225	75	360	360	380	380	380	380	380	380	400	400
80-50-250	80	50	125	225	75	340	340	360	360	360	360	360	360	380	380
80-50-315	80	50	125	280	75	385	386	405	405	405	405	405	405	425	425
100-65-160	100	65	100	200	75	320	320	340	340	340	340	340	340	360	360
100-65-200	100	65	100	225	75	340	340	360	360	360	360	380	380	400	400
100-65-250	100	65	125	250	90	360	360	380	380	380	380	400	400	420	420
100-65-315	100	65	125	280	90	385	385	405	405	405	405	405	405	425	425
125-80-200	126	100	125	280	90	360	360	380	380	380	380	400	400	420	420
125-100-250	125	100	140	280	90	385	385	405	405	405	405	405	405	425	425
125-100-315	125	100	140	280	90	385	385	405	405	405	405	405	405	425	425
Bottenplatta	–					N6			N7			N8		N9	

Bottenplatta	B	K	C_1	C_2	D	Grundbultar
N3	390	350	150	600	900	M16
N5	490	440	190	740	1120	M20
N6	540	490	205	840	1250	M25
N7	550	480	295	940	1400	M25
N8	660	600	365	1200	1800	M25
N9	670	670	365	1200	1800	M25

ZANDER & INGESTRÖM
A PART OF CHRISTIAN BERNER